۰۲۱ ۶۶۵۷۴۳۴۵
sanapezeshki.com
@medical_sana

پنج‌شنبه
۹۲/۸/۱۶

یاد خدا آرامبخش دلهاست

وزارت بهداشت، درمان و آموزش پزشکی
معاونت آموزشی
دبیرخانه شورای آموزش علوم پایه پزشکی، بهداشت و تخصصی
مرکز سنجش آموزش پزشکی

سوالات آزمون ورودی دکتری تخصصی (Ph.D)
سال تحصیلی ۹۳ـ۹۲

رشته: پزشکی مولکولی

تعداد سوالات: ۱۵۰
زمان: ۱۵۰ دقیقه
تعداد صفحات: ۱۸

مشخصات داوطلب

نام: .....

نام خانوادگی: .....

داوطلب عزیز

لطفا قبل از شروع پاسخگویی،
دفترچه سوالات را از نظر تعداد صفحات به دقت مورد بررسی قرارداده
و در صورت وجود هرگونه اشکال به مسئولین جلسه اطلاع دهید.

توجه: استفاده از ماشین حساب مجاز نمی‌باشد.

پزشکی مولکولی

مشاوره و پشتیبانی
تقویت رزومه
کلاس(گروهی و خصوصی)
جزوه
نمره زبان MHLE / MSRT
آزمون آزمایشی
موسسه علوم پزشکی

@medical_sana

اپیدمیولوژی و آمار حیاتی

۱ـ در اندازه‌گیری چگالی بروز (Incidence Density) کدام گزینه درست است؟

الف) مخرج کسر متوسط کل جمعیت در ابتدای مطالعه است

ب) در مخرج کسر شخص ـ زمان در معرض خطر قرار می‌گیرد

ج) مخرج کسر حاصل جمع میزان‌های بروز تجمعی در دوره‌های زمانی مختلف است

د) محدوده این اندازه بین صفر تا یک در نوسان است

۲ـ با اجرای دو آزمون تشخیصی به طور همزمان، موارد مثبت کاذب و منفی کاذب به ترتیب چه تغییری می‌کنند؟

الف) افزایش ، افزایش ب) کاهش ، کاهش ج) کاهش ، افزایش د) افزایش ، کاهش

۳ـ کدام گزینه برای بیان فراوانی یک بیماری و یا وقایع دیگر در جمعیت به کار می‌رود، بدون آن که تمایزی بین بروز و شیوع قایل شود؟

الف) Odds ب) Occurrence ج) Risk د) Hazard

۴ـ به منظور بررسی سابقه و سایر اطلاعات مربوط به یک گروه از افراد مبتلا به یک بیماری و یک گروه مقایسه برای تعیین فراوانی نسبی یک صفت یا مواجهه‌ای که تحت بررسی می‌باشد، انجام کدام یک از مطالعات زیر مناسب می‌باشد؟

الف) همگروهی ب) مورد ـ شاهدی ج) مقطعی د) کارآزمایی بالینی

۵ـ یک نمودار نشان می‌دهد که بین سرانه مصرف چربی و میزان بروز سرطان پستان در کشورهای مختلف همبستگی مثبت وجود دارد. نوع پژوهش انجام شده چه بوده است؟

الف) همگروهی ب) اکولوژیک ج) مورد ـ شاهدی د) کارآزمایی بالینی

۶ـ برای تصحیح میزان تطبیق شده سنی میرایی سرطان رحم، افراد هیسترکتومی شده:

الف) به مخرج کسر اضافه می‌شوند

ب) به صورت کسر اضافه می‌شوند

ج) از مخرج کسر خارج می‌شوند

د) از صورت کسر خارج می‌شوند

۷ـ کدام اصل از معیارهای علیت بیشتر مورد پذیرش اپیدمیولوژیست‌ها است؟

الف) Analogy ب) Temporality ج) Dose-response د) Specificity

۸ـ همه موارد زیر از خصوصیات مطالعه همگروهی گذشته نگر می‌باشد، بجز:

الف) می‌توان میزان بروز بیماری را محاسبه کرد

ب) برای مطالعه افرادی که مواجهه نادر دارند مناسب است

ج) گروه‌های مورد مطالعه شامل افراد مواجهه داشته و نداشته است

د) اندازه نمونه مورد مطالعه در مقایسه با مطالعات همگروهی همزمان کمتر است

کلاس(گروهی و خصوصی) | تقویت رزومه | مشاوره و پشتیبانی
آزمون آزمایشی | نمره زبان MHLE / MSRT | جزوه
موسسه علوم پزشکی

@medical_sana

۹ـ نمودار ۵ ساله تعداد مرگ ناشی از سرطان معده دریک جامعه فرضی روند صعودی نشان می‌دهد. کدام تفسیر درست است؟

الف) خطر مرگ افزایش داشته است

ب) ارایه خدمات درمانی بدتر شده است

ج) میزان کشندگی افزایش داشته است

د) نمودار مورد اشاره قابل تفسیر نیست

۱۰ـ کدم گزینه در مورد آزمون‌های تشخیصی درست است؟

الف) هر چه حساسیت یک آزمون بیشتر باشد ویژگی آن کمتر است

ب) هر چه حساسیت یک آزمون بیشتر باشد ویژگی آن هم بیشتر است

ج) مجموع حساسیت و ویژگی همیشه کمتر یا مساوی دو است

د) مجموع حساسیت و ویژگی همیشه بیشتر یا مساوی یک است

۱۱ـ کدام شاخص سرعت روند رویدادهای یک بیماری را بهتر نشان می‌دهد؟

الف) خطر ب) میزان بروز ج) خطر منتسب د) خطر نسبی

۱۲ـ کدام دسته مطالعات زیر به طور معمول برای بررسی علت طغیان‌ها استفاده می‌شود؟

الف) مورد ـ شاهدی ، توصیفی

ب) همگروهی گذشته‌نگر ، تجربی

ج) توصیفی ، تجربی

د) همگروهی گذشته‌نگر ، مورد ـ شاهدی

۱۳ـ مطالعه‌ای که مطابقت وقوع بیماری در خانواده‌ها با مدل‌های توارث مندلی را بررسی می‌کند، چه نامیده می‌شود؟

الف) تحلیل جداسازی (Segregation Analysis)

ب) تحلیل پیوند (Linkage Analysis)

ج) مطالعه دوقلوها (Twin Study)

د) مطالعه همراهی (Association Study)

۱۴ـ در یک تحلیل واریانس چند طرفه میانگین قند خون افراد به عنوان متغیر وابسته و متغیرهای جنس، مصرف سیگار و سابقه فامیلی دیابت به عنوان متغیرهای مستقل در نظر گرفته شده‌اند. در یک مدل کامل چه تعداد فرضیه آزمون می‌شود؟

الف) ۳ ب) ۶ ج) ۷ د) ۱

۱۵ـ در یک تحقیق فشار خون بیماران در پنج هفته متوالی در دو گروه مصرف کننده داروی A و B اندازه‌گیری شده است. اگر در تحلیل، اثر متقابل بین زمان و نوع دارو معنی‌دار شود کدام تفسیر درست است؟

الف) تغییرات فشار خون در طول زمان در دو گروه دارویی مشابه است.

ب) تاثیر دو دارو روی فشار خون به طور معنی‌داری متفاوت است.

ج) در برخی زمان‌ها اثر داروی A کمتر از B و در برخی زمان‌ها اثر داروی B کمتر از A است.

د) میانگین فشار خون دو گروه قبل از درمان به طور معنی‌داری متفاوت بوده است.

کلاس(گروهی و خصوصی) | تقویت رزومه | مشاوره و پشتیبانی
آزمون آزمایشی | نمره زبان MHLE / MSRT | جزوه
موسسه علوم پزشکی

۱۶ ـ برای مقایسه میانگین مدت زمان یادگیری سه روش آموزشی (A) با توجه به جنسیت دانشجویان پزشکی از طرح عاملی کامل متعادل استفاده شده است. اگر تعداد کل افراد مورد بررسی ۴۲ نفر باشد، درجات آزادی اثر متقابل بین A و B و باقیمانده به ترتیب کدام است؟

الف) ۲ و ۴۲ ب) ۲ و ۳۶ ج) ۶ و ۱۸ د) ۶ و ۲۱

۱۷ ـ جمعیت دو شهر A و B به ترتیب یک میلیون و پنج میلیون نفر است. از هر شهر هزار نفر نمونه به طور تصادفی انتخاب شده و نسبت افراد بیمار در دو شهر به ترتیب ۱۱ و ۵ درصد به دست آمده است. برآورد کلی نسبت بیماری برابر است با:

الف) ۰/۰۶ ب) ۰/۰۸ ج) ۰/۰۵ د) ۰/۱۰

۱۸ ـ فرض کنید متغیر تصادفی X دارای توزیع نرمال باشد چنانچه سه نمونه تصادفی از این متغیر انتخاب گردد احتمال این که هر سه مقدار از نما (مد) متغیر X بیشتر باشند برابر است با:

الف) $\frac{۱}{۲}$ ب) $\frac{۱}{۸}$ ج) $\frac{۷}{۸}$ د) $\frac{۱}{۳}$

۱۹ ـ اگر انحراف معیار صفتی ۳۰ درصد میانگین آن باشد، حجم نمونه لازم برای این‌که ضریب تغییرات برآورد میانگین از یک درصد تجاوز نکند برابر است با:

الف) ۹۰۰ ب) ۳۰۰ ج) ۱۰۰ د) ۳۰

۲۰ ـ چقدر احتمال دارد که بین سه مشاهده مستقل از یک توزیع پیوسته دلخواه، مشاهده بزرگتر، از میانه توزیع بیشتر باشد؟

الف) صفر ب) ۰/۷۵ ج) ۱ د) $\frac{۷}{۸}$

۲۱ ـ جامعه‌ای به حجم N را به دو زیر گروه به اندازه‌های نامساوی $N_۱$ و $N_۲$ فرد تقسیم می‌شود. اگر واریانس دو زیر گروه به ترتیب $\sigma_۱^۲$ و $\sigma_۲^۲$ و میانگین دو زیر مجموعه مساوی باشد، آنگاه می‌توان گفت واریانس کل جامعه:

الف) از هر دو کوچکتر است.
ب) از هر دو بزرگتر است.
ج) در فاصله دو واریانس قرار دارد.
د) برابر با میانه دو واریانس می‌باشد.

۲۲ ـ محققی ادعا کرده است که مصرف نوعی قرص، میانگین فشار خون را از عدد ۱۲ سانتیمتر جیوه بالاتر می‌برد. چنانچه قرص مذکور برای ۱۶ نفر تجویز شده باشد و در نتیجه آن میانگین و واریانس فشار خون به ترتیب برابر با ۱۳ و ۴ شده باشد مقدار آماره آزمون برابر است با:

الف) ۱ ب) ۲ ج) ۰/۵ د) ۰/۲۵

۲۳ ـ محققی جهت بررسی رابطه بین سیگارکشیدن و ابتلا به سکته قلبی، ۲۰ بیمار مبتلا به سکته قلبی را با ۲۰ فرد سالم مورد مقایسه قرار داده که نتایج در جدول زیر ارایه شده است. کدام روش برای تجزیه و تحلیل این مطالعه مناسب‌تر است؟

	بیمار	سالم
سیگاری	۱۶	۱۸
غیرسیگاری	۴	۲

الف) ضریب کاپا ب) آزمون دقیق فیشر ج) آزمون کای دو د) آزمون مک‌نمار

@medical_sana

۲۴ ـ اگر ضریب همبستگی پیرسون نمونه‌ای بین دو متغیر کمی مساوی صفر باشد، کدام یک از جملات زیر درست است؟

الف) دو متغیر هیچ نوع همبستگی ندارند

ب) دو متغیر همبستگی خطی ندارند

ج) حتما همبستگی غیرخطی دارند

د) قبل از آزمون ضریب همبستگی نمی‌توان اظهار نظر کرد

۲۵ ـ برای بررسی تاثیر رژیم غذایی خاص بر کاهش وزن، اگر اندازه اثر را به اندازه $\frac{۱}{۴}$ انحراف معیار اختلاف وزن قبل و بعد در نظر بگیریم، با در نظر گرفتن توان آزمون ۹۰ درصد و خطای نوع اول ۵ درصد و آزمون دو دامنه چه تعداد نمونه لازم است؟

$(Z_{./۹۷۵} + Z_{./۹۰})^۲ = ۱۰/۵$

$(Z_{./۹۵} + Z_{./۹۰})^۲ = ۸/۵$

الف) ۴۲ ب) ۱۶۸ ج) ۱۳۶ د) ۳۶

فیزیولوژی پزشکی

۲۶ ـ فعال شدن G-protein موجب بروز کدام مورد زیر می‌شود؟

الف) موجب تولید پیامبرهای ثانویه می‌شود

ب) همیشه باعث کاهش سطح cAMP می‌شود

ج) همیشه باعث افزایش سطح cAMP می‌شود

د) باعث افزایش کنداکتانس کانال‌های یونی نشتی سدیمی می‌شود

۲۷ ـ کدام مورد زیردر خصوص نقش Ca^{2+} در انقباض عضله اسکلتی صحیح است؟

الف) میتوکندری به عنوان منبع ذخیره کلسیم برای روند انقباض عمل می‌کند

ب) ورود کلسیم از غشا پلاسمایی برای انقباض طولانی مدت در عضله اسکلتی مهم است

ج) افزایش Ca^{2+} داخل سلولی تعامل فیلامان‌های اکتین و میوزین را میسر می‌سازد

د) بخشی از تانسیون عضله اسکلتی توسط G پروتئین‌ها تنظیم می‌شود

۲۸ ـ کدام عبارت زیر در مورد انقباض عضله صاف صحیح است؟

الف) شروع انقباض در عضله صاف آهسته است زیرا اتصال و عدم اتصال پل عرضی با فیلامان اکتین آهسته است

ب) ماکزیمم نیروی انقباضی در عضله صاف کمتر از عضله اسکلتی است

ج) مصرف انرژی برای حفظ انقباض در عضله صاف بیشتر از عضله اسکلتی است

د) سیکل پل‌های عرضی میوزین در عضله صاف سریع است

۲۹ ـ اهمیت تشکیل میلین در فیبرهای عصبی میلین‌دار چیست؟

الف) افزایش مصرف ATP توسط پمپ به منظور حفظ گرادیان‌های غلظتی در طول آکسون

ب) کاهش ۵۰ برابری ظرفیت خازنی غشا به منظور وقوع رپلاریزاسیون با حداقل انتقال یون

ج) افزایش مقاومت Axial به منظور انتقال جهشی موج دپلاریزاسیون در طول آکسون

د) کاهش مقاومت عرض غشایی به منظور تسریع تبادلات یونی

موسسه علوم پزشکی
مشاوره و پشتیبانی
جزوه
تقویت رزومه
نمره زبان MHLE / MSRT
کلاس(گروهی و خصوصی)
آزمون آزمایشی

@medical_sana

۳۰ ـ پل‌های عرضی سارکومر عضله اسکلتی از کدام مورد زیر تشکیل شده است؟

الف) اکتین ب) میوزین ج) تروپونین و اکتین د) تروپومیوزین و اکتین

۳۱ ـ کدامیک از موارد زیر می‌تواند از علل افزایش فشار دهلیزی باشد؟

الف) افزایش بازگشت وریدی ب) افزایش مقاومت محیطی ج) تحریک قلب د) کاهش تون وریدی

۳۲ ـ کدام یک از رفلکس‌های زیر عامل افزایش ضربان قلب با افزایش بازگشت وریدی است؟

الف) بارو رسپتوری ب) کمورسپتوری ج) بین بریج د) هرینگ - بروئر

۳۳ ـ کدام‌یک از موارد زیر فشار دیاستولی شریانی را کاهش می‌دهد؟

الف) افزایش حجم ضربه ای قلب

ب) افزایش ضربان قلب

ج) کاهش کمپلیانس شریانی

د) افزایش مقاومت عروق محیطی

۳۴ ـ مهمترین عامل تعیین کننده جریان خون کرونری قلب کدام است؟

الف) اعصاب سمپاتیک ب) اعصاب پاراسمپاتیک ج) فشردگی سیستولی د) کار قلب

۳۵ ـ اثر گشاد کنندگی عروقی کدامیک از موارد زیر از طریق NO نیست؟

الف) استیل کولین ب) هیستامین ج) سدیم نیتروپروساید د) یون پتاسیم

۳۶ ـ منظور از فشار بین دو سوی ریه ..... می‌باشد.

الف) اختلاف فشار بین حبابچه‌ها و فضای جنب

ب) اختلاف فشار بین حبابچه‌ها و سطح خارجی ریه‌ها

ج) اختلاف فشار بین فضای جنب و سطح خارجی ریه‌ها

د) همان نیروی برگشتی ریه‌ها

۳۷ ـ .تهویه ریوی به تغییرات کدام عامل زیر حساس‌تر است؟

الف) فشار سهمی اکسیژن

ب) فشار سهمی دی‌اکسید کربن

ج) pH

د) یون پتاسیم

۳۸ ـ بیشترین میزان فشار سهمی اکسیژن در نمونه هوای کدام بخش از بازدم دیده می‌شود؟

الف) ابتدای بازدم ب) انتهای بازدم ج) میانه بازدم د) هوای مخلوط بازدمی

۳۹ ـ کدام‌یک از جملات زیردر باره بیان ژن و ترشح PTH درست نیست؟

الف) افزایش تحریک CaSR، ترشح PTH را کاهش می‌دهد.

ب) افزایش فسفات پلاسما، مهار بیان ژن PTH را موجب می‌شود.

ج) افزایش کلسیم از طریق تحریکCaSR مهار بیان ژن PTH را موجب می‌شود.

د) افزایش ۲۵ و ۱ ویتامین D، مهار بیان ژن PTH را موجب می‌شود.

موسسه علوم پزشکی
مشاوره و پشتیبانی
جزوه
تقویت رزومه
نمره زبان MHLE / MSRT
کلاس(گروهی و خصوصی)
آزمون آزمایشی

@medical_sana

۴۰ـ کدام عبارت زیر در مورد هورمون ADH درست است؟

الف) از طریق cAMP عمل می‌کند.
ب) از طریق کلسیم عمل می‌کند.
ج) از طریق cAMP و کلسیم عمل می‌کند.
د) ابتدا از طریق کلسیم و نهایتاً از طریق cAMP عمل می‌کند.

۴۱ـ کدام‌یک از هورمونهای زیر دارای اثر اجازه دهنده (Permissive Action) می‌باشد؟

الف) آندروژن‌ها ب) استروژن‌ها ج) گلیکوکورتیکوییدها د) مینرالوکورتیکوییدها

۴۲ـ کدامیک از اعمال زیر مربوط به آنژیوتنسین ۲ است؟

الف) مهار تشنگی ب) تحریک ترشح ANP ج) تحریک ترشح ADH د) مهار بازجذب سدیم

۴۳ـ افزایش حجم پلاسما، بازجذب فسفات را در لوله پروگزیمال.....

الف) کاهش می‌دهد
ب) افزایش می‌دهد
ج) تغییر نمی‌دهد
د) ابتدا افزایش و سپس کاهش می‌دهد

۴۴ـ مکانیسم مولکولی پدیده Habituation در یادگیری چگونه است؟

الف) غیرفعال شدن کانال‌های کلسیمی در پایانه پیش سیناپسی به علت تکرار محرک
ب) فعال شدن کانال‌های کلسیمی در پایانه پیش سیناپسی با کاهش شدت محرک
ج) بازماندن کانال‌های سدیم در نورون‌های پس سیناپسی با تکرار محرک
د) بسته ماندن طولانی کانال پتاسیم با افزایش شدت محرک

۴۵ـ مکانیسم ضد درد در انکفالین کدام است؟

الف) کاهش آزادسازی مادهP با مهار کانال‌های کلسیمی
ب) افزایش تولید پتاسیل عمل در نورون‌های پس سیناپسی با بازکردن کانال سدیم
ج) کاهش تولید پتاسیم عمل در نورون پس سیناپسی با مهار کانال‌های پتاسیمی
د) افزایش آزادسازی ماده P با افزایش ورود یون کلر به داخل نورون پیش سیناپسی

۴۶ـ کدام گزینه زیر درباره تطابق به تاریکی (Dark Adaptation) درست است؟

الف) بخش ابتدایی تطابق کوتاه و وابسته به سلول‌های مخروطی است
ب) بخش ابتدایی تطابق کوتاه و وابسته به سلول‌های استوانه‌ای است
ج) بخش اصلی تطابق مربوط به سلول‌های استوانه‌ای و سریع است
د) بخش اصلی تطابق مربوط به سلول‌های مخروطی و تاخیری است

۴۷ـ کدام گزینه زیر درباره مزه اومامی (umami) نادرست است؟

الف) از چهار مزه اصلی کاملا متفاوت است
ب) مزه غذاهای حاوی گلوتامات است
ج) گیرنده آن می‌تواند یکی از گیرنده‌های گلوتاماتی در مغز باشد
د) درک این مزه وابسته نژاد است

موسسه علوم پزشکی
مشاوره و پشتیبانی
جزوه
تقویت رزومه
نمره زبان MHLE / MSRT
کلاس(گروهی و خصوصی)
آزمون آزمایشی

۰۲۱ ۶۶۵۷۴۳۴۵
sanapezeshki.com
@medical_sana

۴۸ ـ نورون‌های کدام هسته مخچه، در طراحی حرکت شرکت می‌کند؟

الف) Dentate ب) Fastigial ج) Interposed د) Emboliform

۴۹ ـ کدام گزینه زیر درباره سلول‌های مژک دار سیستم دهلیزی درست است؟

الف) فرکانس فعالیت پایه آن‌ها ۱۰ بار در ثانیه است

ب) درماکولا، تمام سلول‌های مژک‌دار در یک جهت قرار دارند

ج) شتاب زاویه‌ای افقی، سلول‌های مژک‌دار ساکول را تحریک می‌کند

د) جابجایی استاتوکُنیا، فعالیت سلول‌های مژک‌دار را تغییر می‌دهد

۵۰ ـ تحریک کدام بخش مغز، غلظت دوپامین را در هسته‌های قاعده‌ای افزایش می‌دهد؟

الف) Raphe Nucleus ب) Locus Ceruleus ج) Substantia Nigra د) Amygdala

بیوشیمی

۵۱ ـ در گلوکوپیرانوز، پلی اکسیژنی بین کدام کربن‌ها ایجاد شده است؟

الف) بین کربن ۱ و ۴ ب) بین کربن ۲ و ۴ ج) بین کربن ۱ و ۵ د) بین کربن ۲ و ۵

۵۲ ـ حاصل احیاء گلوکز و فروکتوز کدام ترکیب زیر است؟

الف) ریبوز ب) سوربیتول ج) مانوز د) اسید گلوکونیک

۵۳ ـ اینولین .....

الف) یک نشاسته حیوانی است

ب) به مقدار زیادی در کبد و کلیه‌ها یافت می‌شود

ج) از واحدهای گلوکز تشکیل یافته است

د) برای بررسی میزان فیلتراسیون گلومرولی به کار می‌رود

۵۴ ـ کدام آنزیم تنظیم‌کننده مسیر پنتوزفسفات می‌باشد؟

الف) فسفوگلوکونات دهیدروژناز

ب) ۶- فسفوگلوکونات دهیدروژناز

ج) گلوکز - ۱- فسفات دهیدروژناز

د) گلوکز - ۶- فسفات دهیدروژناز

۵۵ ـ گرسنگی طولانی فعالیت آنزیم‌های کبدی را افزایش می‌دهد، این آنزیم‌ها در کدام‌یک از راه‌های بیوشیمیایی زیر دخالت دارند؟

الف) گلیکولیز ب) گلوکونئوژنز ج) هگزوز منوفسفات د) پیروات کیناز

۵۶ ـ در ساختمان کدام لیپید، الکل گلیسرول وجود ندارد؟

الف) لسیتین ب) فسفاتیدیل ج) تری گلیسرید د) سرامید

۵۷ ـ کلسترول پیش‌ساز کدام ترکیب نیست؟

الف) اسیدهای صفراوی ب) ویتامین D ج) هورمون‌های استروئیدی د) هورمون‌های تیروئیدی

کلاس(گروهی و خصوصی) | تقویت رزومه | مشاوره و پشتیبانی
آزمون آزمایشی | نمره زبان MHLE / MSRT | جزوه
موسسه علوم پزشکی

۵۸ ـ کدام گزینه در مورد سیال بودن غشاء صحیح است؟

الف) در حضور اسیدهای چرب با پیوند دوگانه افزایش می‌یابد.

ب) با افزایش میزان کلسترول غشایی کاهش می‌یابد.

ج) در حضور اسیدهای چرب با طول بلندتر افزایش می‌یابد.

د) حضور پیوندهای دوگانه تاثیری ندارد.

۵۹ ـ پلاگرا (Pllegra) در نتیجه نقص کدام ترکیب زیر به‌وجود می‌آید؟

الف) نیاسین ب) ریبوفلاین ج) تیامین د) ویتامین B12

۶۰ ـ رسپتور ویتامین B12-فاکتور داخلی (Intrinsic factor) در کدام قسمت از دستگاه گوارش وجود دارد؟

الف) معده ب) دئودنوم ج) ژوژنوم د) ایلئوم

۶۱ ـ اگر محیط کشت باکتری (مثلا E.Coli) از ۱۰ درجه به ۴۰ درجه تغییر یابد کدام اسید چرب در غشاء آن افزایش می‌یابد؟

الف) اسید اولئیک

ب) اسید پالمتیک

ج) اسید پالمتیولئیک

د) اسید هیدروکسی میریستیک

۶۲ ـ همه ترکیبات زیر هتروپلی ساکارید می‌باشند، بجز:

الف) هیالورونان ب) آگارز ج) دکستران د) هپارین

۶۳ ـ در بیماری Niemann pick اختلال آنزیمی موجب افزایش کدام ترکیب در مغز می‌شود؟

الف) سرامید ب) گلوبوزید ج) GM2 د) اسفنگومیلین

۶۴ ـ اثر ضد التهابی آسپیرین از طریق پروستاگلاندین‌ها به وسیله کدام مکانیسم زیر انجام می‌شود؟

الف) مهار سیکلواکسیژناز ب) مهار فسفولیپاز D ج) مهار فسفولیپاز A2 د) مهار لیپواکسیژناز

۶۵ ـ کمبود آنزیم گلوکز – ۶ – فسفاتاز سبب کدام‌یک از موارد زیر می‌گردد؟

الف) لش‌نیهان

ب) نقص سیستم ایمنی

ج) بیماری ون جیریک (Von Greilce)

د) اروتیک اسیدوری

۶۶ ـ کدام‌یک از ترکیبات زیر در ساختمان نوکلئوتیدی اینوزین موجود است؟

الف) هیپوگزانتین ب) گزانتین ج) متیل آدنین د) سودویوریدین

۶۷ ـ در صورت سالم بودن کبد افزایش کدام‌یک از آنزیم‌های زیر برای تشخیص وابستگی به الکل به کار می‌رود؟

الف) γ - گلوتامیل ترانسفراز

ب) گلوتاتیون ترانسفراز

ج) اسید فسفاتاز

د) کولین استراز

موسسه علوم پزشکی سنا
مشاوره و پشتیبانی
جزوه
تقویت رزومه
نمره زبان MHLE / MSRT
کلاس(گروهی و خصوصی)
آزمون آزمایشی

۶۸ ـ در بیماری فئوکروموسیتوما (Pheochromocytoma) افزایش کدام‌یک از مواد زیر در ادرار مشاهده می‌شود؟

الف) هیدروکسی تیریپتامین

ب) وانیل ماندیلیک اسید

ج) فنیل پیرویک اسید

د) ۵- هیدروکسی اندول استیک اسید

۶۹ ـ کدام‌یک از آنزیم‌های زیر در پاسخ به گلوکاکن فسفریله و غیرفعال می‌گردد؟

الف) HMG-CoA ردوکتاز

ب) فروکتوز ۲ و ۶ بیس‌فسفاتاز

ج) فسفوفروکتوکیناز-۲

د) گلیکوژن فسفوریلاز

۷۰ ـ نقش اصلی HDL_3 (High Density Cholestrol) چیست؟

الف) انتقال تری گلیسرید به بافت محیطی

ب) برداشت کلسترول آزاد از بافت محیطی

ج) انتقال کلسترول تام به بافت عضلانی

د) برداشت کلسترول استریفیه از بافت محیطی

۷۱ ـ اجسام کتونی در کدام گزینه سنتز می‌شود؟

الف) بافت چربی ب) کبد ج) عضله د) لیزوزوم

۷۲ ـ کدام‌یک از نروترانسمیترهای زیر یک کاتکول آمین است؟

الف) دوپامین ب) سروتونین ج) گاما آمینوبوتیریک اسید د) هیستامین

۷۳ ـ کدام اسید آمینه زیر پیش‌ساز نیتریک اکساید (NO) است؟

الف) اورنی‌تین ب) ایزولوسین ج) گلوتامات د) آرژینین

۷۴ ـ کدام‌یک از اختلالات زیر ناشی از کمبود آنزیم تیروزیناز می‌باشد؟

الف) هموسیستنوری ب) یرقان ج) آلکاپتونوری د) آلبینسم

۷۵ ـ تعادل مثبت ازت در همه موارد ذیل مشاهده می‌شود، بجز:

الف) بلوغ ب) کودکی ج) پیری د) حاملگی

ژنتیک

۷۶ ـ الگوی توارثی در سندرم لینچ (HNPCC) کدام است؟ و اولین آزمایش معمول جهت تشخیص آن چیست؟

الف) اتوزومی غالب، تعیین جهش‌های TP53

ب) اتوزومی غالب، تعیین ناپایداری میکروساتلیتی در ژن‌های تعمیر جفت‌شدگی ناجور

ج) اتوزومی مغلوب، تعیین جهش‌های APC بصورت هموزیگوت

د) اتوزومی مغلوب، ایمنوهیستوشیمی غیرطبیعی ژن‌های APC و TP53

کلاس(گروهی و خصوصی) | آزمون آزمایشی | تقویت رزومه | نمره زبان MHLE / MSRT | مشاوره و پشتیبانی | جزوه
موسسه علوم پزشکی

@medical_sana

۷۷ ـ شایع‌ترین علت شناخته شده هرمافرودیسم کاذب مردانه چیست و کاریوتیپ آن کدام است؟

الف) عدم حساسیت به آندروژن، 46,XX

ب) عدم حساسیت به آندروژن، 46,XY

ج) هیپرپلازی مادرزادی آدرنال، 46,XY

د) هیپرپلازی مادرزادی آدرنال، 46,XX

۷۸ ـ کدام‌یک از ویروس‌های زیر در فرآیند سرطان‌زایی لنفوم بورکیت و کارسینومای نازوفارنکس نقش دارند؟

الف) پاپیلوما (HPV) ب) هپاتیت B (HBV) ج) هپاتیت C (HCV) د) اپشتین– بار (EBV)

۷۹ ـ منشاء کروموزوم X اضافی در زنان XXX کدام‌یک از موارد زیر است؟

الف) ۸۰٪ موارد پدری ب) ۶۰٪ موارد پدری ج) ۵۰٪ پدری و ۵۰٪ مادری د) ۹۵٪ موارد مادری

۸۰ ـ پولیپوز MYH حدودا چند درصد از موارد پولیپوز خانوادگی را شامل می‌شود؟ نحوه توارث آن کدام است؟

الف) ۵۰٪ و اتوزومی غالب ب) ۷۰٪ و اتوزومی غالب ج) ۲۰٪ و اتوزومی مغلوب د) ۸٪ و اتوزومی مغلوب

۸۱ ـ کدام‌یک از تغییرات اسید آمینه‌ای زیر حاصل یک جهش بی‌معنی است؟

الف) p.Gly542X ب) p.Arg117His ج) p.Leu1258PhefsX7 د) p.Phe508del

۸۲ ـ ژن XIST روی کدام‌یک از کروموزوم‌های زیر بیان می‌شود؟

الف) بازوی بلند X فعال ب) X فعال ج) X غیرفعال د) بازوی کوتاه Y

۸۳ ـ صفاتی را که به شیوه غالب به ارث می‌رسند ولی در افراد هموزیگوت وقوع آنها شدیدتر از هتروزیگوت‌ها است چه می‌نامند؟

الف) غالب خالص ب) افزایش نفوذ ج) پلیوتروپی د) غالب ناقص یا نیمه غالب

۸۴ ـ کدام‌یک از آلل‌های گروه خونی ABO گلیکوزیل ترانسفرازی را کد می‌کند که ترجیحاً قند D-گالاکتوز را شناسایی نموده و آن را به انتهای زنجیره الیگوساکاریدی موجود در آنتی‌ژن H اضافه می‌کند؟

الف) B ب) A ج) O د) هیچکدام

۸۵ ـ کدام‌یک از بیماری‌های زیر که حاصل جهش در DNA میتوکندریایی است معمولا به شکل هموپلاسمی دیده می‌شود؟

الف) LHON ب) NARP ج) MELAS د) MERRF

۸۶ ـ کروموزوم Y از نظر ریخت‌شناسی جزو کدام‌یک از زیرگروه‌های کروموزومی انسان می‌باشد؟

الف) G ب) F ج) C د) D

۸۷ ـ وقتی یک ژن آثار فنوتیپی متنوعی ایجاد کند و اعضاء مختلف بدن را درگیر نماید، گفته می‌شود که بروز آن ..... است.

الف) Epistatic ب) Hypostatic ج) Pleiotropic د) متغیر

۸۸ ـ منشأ هترودیزومی تک والدی، عدم تفکیک صحیح کروموزوم‌ها در کدام مرحله از تقسیم سلولی است؟

الف) میتوز (متافاز) ب) میوز I ج) میوز II د) میتوز (آنافاز)

کلاس(گروهی و خصوصی) | آزمون آزمایشی | تقویت رزومه | نمره زبان MSRT / MHLE | مشاوره و پشتیبانی | جزوه | موسسه علوم پزشکی

۰۲۱ ۶۶۵۷۴۳۴۵
sanapezeshki.com
@medical_sana

۸۹ـ شانس اینکه یک دریافت‌کننده پیوند، HLA یکسانی با خواهر و برادرش داشته باشد چقدر است و کدام‌یک از بستگان وی به عنوان یک دهنده بالقوه مناسب‌تر است؟

الف) ۲۵٪ ، خواهر و برادر ب) ۲۵٪ ، پدر و مادر ج) ۵۰٪ ، فرزند د) ۵۰٪ ، خواهر و برادر

۹۰ـ کدام تست ژنتیکی جهت تشخیص ترومبوآمبولی وریدی مورد استفاده قرار می‌گیرد؟

الف) بررسی واریانت‌ها در APOE

ب) بررسی واریانت‌های فاکتور V لیدن و پروترومبین

ج) بررسی جهش‌های ژن HFE2

د) بررسی واریانت‌ها در APOB

۹۱ـ از نظر سبب‌شناسی چند درصد همه موارد هولوپروزنسفالی علل کروموزومی دارند؟ و شایع‌ترین مورد آن کدام است؟

الف) ۶۰٪ ، تریزومی ۲۱

ب) ۸۵٪ ، تریزومی ۱۸

ج) ۳۰ تا ۴۰٪ ، تریزومی ۱۳

د) ۳۰ تا ۴۵٪ ، تریزومی ۱۶

۹۲ـ بهروز و همسرش مریم جهت مشاوره ژنتیک مراجعه نموده‌اند، دو خواهر مریم مبتلا به فیبروز کیستی هستند. این بیماری الگوی اتوزومی مغلوب دارد و فراوانی آن در جمعیت مربوطه $\frac{۱}{۲۵۰۰}$ می‌باشد. اگر بهروز و مریم با هم نسبت فامیلی نداشته باشند احتمال اینکه فرزند آنها سالم باشد چقدر است؟

الف) $\frac{۱}{۱۵۰}$ ب) $\frac{۱۴۹}{۱۵۰}$ ج) $\frac{۱۹۹}{۲۰۰}$ د) $\frac{۲۴۹۹}{۲۵۰۰}$

۹۳ـ الگوی شجره‌نامه زیر کدام است؟

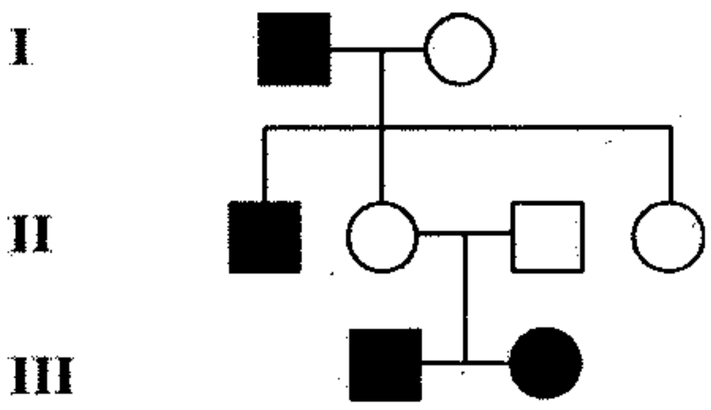

الف) وابسته به X مغلوب

ب) میتوکندریایی

ج) وابسته به X غالب

د) اتوزومی مغلوب

۹۴ـ در شجره‌نامه مقابل، احتمال اینکه علامت سوال دختری سالم باشد چقدر است؟

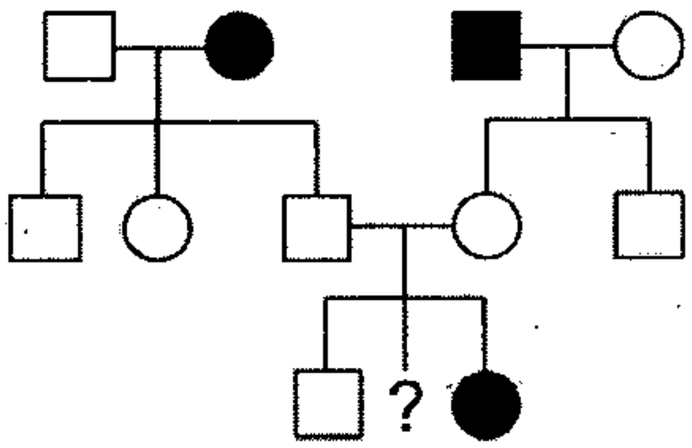

الف) $\frac{۱}{۸}$

ب) $\frac{۳}{۸}$

ج) $\frac{۱}{۴}$

د) $\frac{۳}{۴}$

کلاس(گروهی و خصوصی) | تقویت رزومه | مشاوره و پشتیبانی
آزمون آزمایشی | نمره زبان MSRT / MHLE | جزوه
موسسه علمی پزشکی

@medical_sana

۹۵ـ شجره‌نامه زیر یک بیماری اتوزومی غالب با نفوذپذیری ۹۰٪ را نشان می‌دهد. حسب کنید احتمال ابتلای فرد III1 به بیماری حدودا چقدر است؟

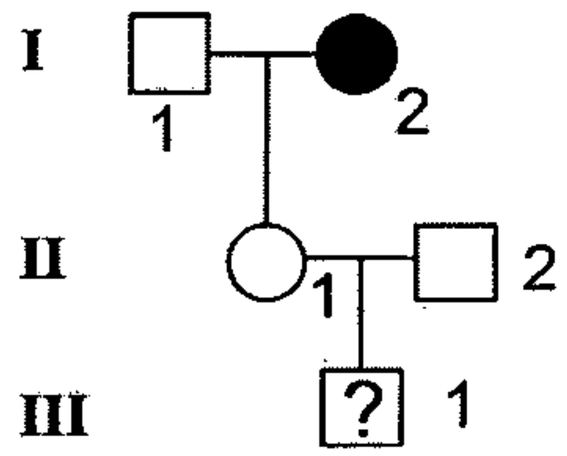

الف) $\frac{۱}{۵}$

ب) $\frac{۱}{۲۴}$

ج) $\frac{۱}{۱۴}$

د) $\frac{۱}{۴}$

۹۶ـ جهش‌های بیماریزا در سندرم مارفان عمدتا از چه نوعی بوده و چه اثری دارند؟

الف) Haplo-insufficiency , Frameshift

ب) Dominant-negative , Missense

ج) Gain of function , Nonsense

د) Gain of function , Missense

۹۷ـ کدام‌یک از آریتمی‌های زیر همراه با ناشنوایی حسی- عصبی بوده و الگوی اتوزومی مغلوب دارد؟

الف) Brugada syndrome

ب) Ramano- ward syndrome

ج) Jervell and Lange-Nielsen syndrome

د) Andersen syndrome

۹۸ـ الگوی توارثی، نحوه انتقال و زمان ابتلای به بیماری دیستروفی میوتونیک با سن بروز زودرس کدام است؟

الف) اتوزومی غالب و معمولا از طرف پدر منتقل می‌شود، جوانی

ب) اتوزومی غالب و از طرف پدر یا مادر منتقل می‌شود، مادرزادی

ج) اتوزومی غالب و معمولا از طرف مادر منتقل می‌شود، مادرزادی

د) اتوزومی غالب و از طرف پدر یا مادر منتقل می‌شود، ۴۰ سالگی به بعد

۹۹ـ ناشنوایی حسی عصبی به کدام‌یک از اشکال زیر ممکن است به ارث برسد؟

الف) AR ب) AD و AR ج) XR ، AD و AR د) M ، XR ، AD و AR

۱۰۰ـ در تشخیص پیش از تولد در اکثر آزمایشگاه‌ها معمول است که دو یا سه کشت مجزا از نمونه مایع آمینوتیک تکثیر می‌کنند. اگر موزائیسم در دو یا چند سلول در بیش از دو یا چند کشت وجود داشته باشد، تفسیر شما از نتیجه این آزمایش چیست؟

الف) موزائیسم سطح ۱ بوده و به‌عنوان موزائیسم کاذب محسوب می‌شود.

ب) موزائیسم سطح ۲ بوده و به احتمال ۸۰٪ کاذب و غیرواقعی است.

ج) موزائیسم سطح ۳ بوده و به‌عنوان موزائیسم حقیقی محسوب می‌شود.

د) این نوع موزائیسم معمول است و هیچ عارضه‌ای برای جنین ایجاد نمی‌کند.

کلاس(گروهی و خصوصی) | آزمون آزمایشی | تقویت رزومه | نمره زبان MHLE / MSRT | مشاوره و پشتیبانی | جزوه | موسسه علوم پزشکی

۰۲۱ ۶۶۵۷۴۳۴۵
sanapezeshki.com
@medical_sana

ایمونولوژی

۱۰۱ـ کدامیک از تست‌های زیر در بیماری‌های لوپوس و رماتیسم مفصلی مثبت می‌شود؟

الف) VDRL ب) TPI ج) فیکساسیون کمپلمان د) FTA-ABS

۱۰۲ـ در پرسیپیتاسیون تغییرات عوامل زیرمهم‌است ، بجز:

الف) درجه حرارت ب) دامنه مناسب pH ج) غلظت د) تنوع آنتی بادی

۱۰۳ـ همه موارد زیر در مورد IgE صحیح است، بجز:

الف) نیمه عمر آن ۲ تا ۳ روز است
ب) از نظر الکتروفورتیک در ناحیه β قرار می‌گیرند
ج) غلظت آن ۰/۰۰۴ درصد ایمونوگلوبولین‌هاست
د) دارای چهار دومین CH است

۱۰۴ـ کدامیک از اجزاء زیر به عنوان هسته مرکزی کمپلکس حمله غشایی (MAC) عمل می‌کند؟

الف) C_{5b} ب) C_6 ج) C_7 د) C_8

۱۰۵ـ نقص در C_1INH موجب بروز کدام یک از موارد زیر می شود؟

الف) کهیر حاد ب) بیماری سرم ج) اگزما د) آنژیوادم ارثی

۱۰۶ـ همه موارد زیر در خصوص آنتی ژن‌های MHCII صحیح است، بجز:

الف) قبلا به آن‌ها HLA-D می‌گفتند
ب) ساختمان زنجیره α و β آن‌ها نسبتاً مشابه است
ج) آنتی ژن‌های MHCII شامل DR ، DP و DQ است
د) زنجیره‌های α و β آن بطور کووالان به هم متصل‌اند

۱۰۷ـ برای جلوگیری از بهم چسبیدگی (Aggregation) کنژوگه‌ها باید آن‌ها را:

الف) به مدت طولانی در ۴°C نگهداری کرد
ب) در گلیسرول ۵۰ درصد در ۲۰°C- نگهداری کرد
ج) در ۲۰DMSO درصد در ۷۰ °C- نگهداری کرد
د) از هر گونه انجماد آن‌ها باید خودداری شود

۱۰۸ـ کدامیک از سیتوکین‌های زیر در کاهش شدت بیماری مالتیپل اسکلروزیس مفید هستند؟

الف) IL-4 ب) IL-8 ج) IL-23 د) IFN-β

۱۰۹ـ در مورد آنتی بادی‌های طبیعی تمام موارد زیر درست است، بجز:

الف) قبل از بروز عفونت وجود دارند
ب) غالبا از نوع IgM می‌باشند
ج) غالبا توسط لنفوسیت‌های B2 تولید می‌شوند
د) به فسفوریل کولین در سطح باکتری‌ها و اجرام اپپتوتیک (Apoptotic bodies) متصل می‌شوند

کلاس(گروهی و خصوصی) | آزمون آزمایشی | تقویت رزومه | نمره زبان MSRT / MHLE | مشاوره و پشتیبانی | جزوه | موسسه علوم پزشکی

۱۱۰ـ کدام یک از سایتوکاین‌های زیر برای درمان بیماری Chronic Granulomatous به کار می‌رود؟
الف) IL-2 ب) IL-4 ج) IL-6 د) IFN-γ

۱۱۱ـ فقدان یا کمبود سلول‌های T و B و کاهش ایمنوگلوبولین‌های سرم در کدام بیماری زیر دیده می‌شود؟
الف) نارسایی RAG1 یا RAG2
ب) جهش در رسپتورهای NK
ج) جهش در زنجیره‌هایα IL-2Rα
د) فقدان سگینال‌های ناشی از IL-7

۱۱۲ـ کدام یک از سایتوکاین‌های زیر در تحریک Megakaryopoeisis و درمان نقایص پلاکتی نقش دارد؟
الف) IL-13 ب) IL-11 ج) IL-10 د) IL-9

۱۱۳ـ آنتی‌بادی بر علیه کدام یک از ملکول‌های زیر در درمان لوسمی‌های لنفوسیت B مانند لوسمی لنفوسیتی مزمن کاربرد درمانی دارد؟
الف) CD19 ب) CD20 ج) CD21 د) CD45

۱۱۴ـ در آنتی‌بادی‌های Humanized کدام بخش از مولکول منشاء موشی دارد؟
الف) Fc ب) Fab ج) CDR د) Framework

۱۱۵ـ افزایش بیان همه مولکول‌های زیر بر سطح سلول‌های توموری و ایمنی موجب مهار پاسخ ایمنی می‌شود، بجز:
الف) CTLA-4 ب) PD-1 ج) PDL-1 د) B7-1

۱۱۶ـ کدام فاکتورهای نسخه‌برداری در سلول‌های Th17 بیان می‌شوند؟
الف) STAT1 ب) STAT3 ج) STAT5 د) STAT6

۱۱۷ـ کدام‌یک از خصوصیات زیر می‌تواند برای سلول‌های NK ، NKT و T مشترک باشد؟
الف) شناسایی آنتی‌ژن عرضه شده توسط CD_1
ب) شناسایی آنتی‌ژن عرضهٔ شده توسط MHC
ج) بیان TCR
د) تولید IFNγ

۱۱۸ـ موش‌های Nude تحت تاثیر رشد غیرطبیعی کدام‌یک از اعضاء زیر به وجود می‌آید؟
الف) تیموس ب) مغز استخوان ج) طحال د) گره‌های لنفی

۱۱۹ـ کدام‌یک از بیماری‌های زیر به علت فقدان یا نارسائی Integrin β_2 ناشی از جهش ژن CD18 ایجاد می‌شود؟
الف) Chediac-Higashi
ب) نارسائی سیگنالینگ TLR
ج) نارسائی چسبندگی لکوسیتی تیپ ۱
د) بیماری گرانولر ماتوز مزمن

کلاس(گروهی و خصوصی) | تقویت رزومه | مشاوره و پشتیبانی
آزمون آزمایشی | نمره زبان MSRT / MHLE | جزوه
موسسه علوم پزشکی

sanapezeshki.com
@medical_sana

۱۲۰ ـ کدام‌یک از ویتامین‌های زیر نقش مهمی در مهاجرت سلول‌های T پس از شناسایی آنتی‌ژن بر سطح سلول‌های دندرتیک، به پوست دارد؟

الف) D ب) E ج) K د) B12

۱۲۱ ـ در ۹۴٪ این بیماران IgG مایع مغزی- نخاعی افزایش یافته و ارزش تشخیصی دارد. بیماری با HLA-B27 نیز ارتباط داشته و CSF آن آنتی بادی ضد MBP نیز یافت می‌شود:

الف) MS (مالتی پل اسکلروزیس)
ب) SLE (لوپوس اریتماتوز)
ج) RA (روماتوئید آرتریت)
د) AS (اسپلوندیلیت آنکیلوزان)

۱۲۲ ـ بیماری‌های خود ایمن اختصاصی عضو بواسطه کدامیک از مکانیزم‌های تخریب نسجی ایجاد می‌شود؟

الف) نوع II و III ب) نوع III و IV ج) نوع II و IV د) نوع IV و V

۱۲۳ ـ مهمترین مکانیزم تولرانس مرکزی لنفوسیت‌های T کدام است؟

الف) Clonal Anergy ب) Clonal deletion ج) Clonal Ignorance د) Active suppression

۱۲۴ ـ متعاقب ایمونوتراپی اختصاصی بیماران دچار آلرژی کدامیک از تغییرات زیر دیده می‌شود؟

الف) افزایش تولید IgE غیر اختصاصی آلرژن
ب) افزایش تولید IgE اختصاصی آلرژن
ج) افزایش تولید IgG اختصاصی آلرژن
د) کاهش تولید IgG اختصاصی آلرژن

۱۲۵ ـ قدرت تکثیر و افزایش تعداد کدام یک از سلول‌های زیر در برخورد با آنتی‌ژن بیشتر است؟

الف) سلول T ب) سلول B ج) سلول NK د) نوتروفیل

میکروب‌شناسی

۱۲۶ ـ کدامیک از عبارت‌های زیر در مورد توکسین دیفتری صحیح می‌باشد؟

الف) حساس به حرارت می‌باشد و وزن مولکولی آن ۵۵ کیلو دالتون می‌باشد
ب) مقاوم به حرارت می‌باشد و وزن مولکولی آن ۲۸ کیلو دالتون می‌باشد
ج) حساس به حرارت می‌باشد و وزن مولکولی آن ۶۲ کیلو دالتون می‌باشد
د) مقاوم به حرارت می‌باشد و وزن مولکولی آن ۳۵ کیلو دالتون می‌باشد

۱۲۷ ـ مکانیسم اثر آزول‌های ضد قارچ کدامیک از موارد زیر می‌باشد؟

الف) اختلال در تنفس سلولی قارچ
ب) اختلال در ساختمان DNA قارچ
ج) اختلال در سنتز میکروتوبولین
د) اختلال در سنتز ارگوستترول

کلاس(گروهی و خصوصی) | آزمون آزمایشی | تقویت رزومه | نمره زبان MHLE / MSRT | مشاوره و پشتیبانی | جزوه | موسسه علوم پزشکی

۰۲۱ ۶۶۵۷۴۳۴۵
sanapezeshki.com
@medical_sana

۱۲۸ ـ کدامیک از مخمرهای پاتوژن زیر عصب دوست بوده و پس از ورود به بدن بیمار دارای نقص سیستم ایمنی، توانایی ایجاد مننگو انسفالیت را دارد؟

الف) کاندیدا آلبیکانس
ب) کاندیدا کروزه‌ای
ج) کریپتوکوکوس نئوفورمنس
د) مالاسزیا فورفور

۱۲۹ ـ مکانیسم عمل توکسین ویبریوکلرا کدامیک از موارد زیر است؟

الف) Block EF_2
ب) افزایش cAMP داخل سلولی
ج) تهاجم ارگانیسم به سلول‌های اپیتلیال میزبان
د) Block EF_1

۱۳۰ ـ زخمی در پوست بیماری ۶۳ ساله مشاهده شد. بیمار در اثر تب و لرز به بیمارستان ارجاع شد. در سابقه بیمار آمده است که وی در دریا شنا کرده و همچنین میگو مصرف نموده است. عامل بیماری احتمالی وی کدامیک از موارد زیر است؟

الف) Vibrio vulnificus
ب) E.coli
ج) Clostridium perferingenes
د) Salmonella typhi

۱۳۱ ـ در روده بزرگ انسان، کدامیک از باکتری‌های زیر بصورت فلور طبیعی دیده می‌شود؟

الف) Bacteroides
ب) Peptostreptococcus
ج) Lactobacillus
د) Prevotella spp.

۱۳۲ ـ پسربچه‌ای شش ساله با علائم بالینی تب و سردرد به بخش اورژانس بیمارستان الف منتقل شد. او دارای علائم بثورات جلدی و سفتی گردن بود، بیمار LP شد و نمونه مایع نخاعی وی در محیط تایرمارتین کشت داده شد و باکتری نایسریا مننژیتیدیس سروگروپ B جدا شد. کدامیک از اقدامات ذیل به جهت موازین پزشکی لازم است در خانواده وی رعایت شود؟

الف) اساساً پروفیلاکسی برای خانواده وی ضرورتی ندارد
ب) خانواده نامبرده بایستی بر علیه مننژیت منگوکوکسی واکسینه شود
ج) به افراد خانواده وی بایستی داروی سولفانامید تجویز شود
د) به افراد خانواده وی بایستی داروی ریفامپین تجویز شود

۱۳۳ ـ کدامیک از باکتری‌های ذیل در سنتز قند دکستران عامل پوسیدگی دندان نقش دارند؟

الف) استرپتوکوک پیوژنز ب) استرپتوکوک پنومونیه ج) استرپتوکوک میوتنس د) استرپتوکوک میلری

کلاس(گروهی و خصوصی) | تقویت رزومه | مشاوره و پشتیبانی
آزمون آزمایشی | نمره زبان MHLE / MSRT | جزوه
موسسه علوم پزشکی

۰۲۱ ۶۶۵۷۴۳۴۵
sanapezeshki.com
@medical_sana

۱۳۴ ـ در پاتوژنز استرپتوکوک پیوژنز کدامیک از موارد زیر حائز اهمیت است؟

الف) پروتئین M و Pili ب) پروتئین R و Pili ج) پروتئین T و Pili د) PH و LPS

۱۳۵ ـ مقاومت اسپور باسیلوس آنتراسیس به کدامیک از موارد ذیل مرتبط است؟

الف) D-glutamic acid
ب) Calcium dipicolinate
ج) Lipid A
د) Sulfhydrl containing proteins

۱۳۶ ـ کدامیک از سروگروپ‌های نایسریا منتژیتیدیس به تنهایی خاصیت آنتی‌ژنیک ندارد؟

الف) A ب) W135 ج) B د) C

۱۳۷ ـ کدامیک از محیط‌های کشت زیر از نظر pH، اختصاصی محسوب می‌شوند؟

الف) Blood Agar
ب) TCBS Agar
ج) Potassium tellurite Agar
د) MacConkey Agar

۱۳۸ ـ پزشکی، نمونه خلط بیماری را به آزمایشگاه فرستاد. باکتری گرم مثبت کوکسی شکل به صورت زنجیره‌ای و یا دوتایی مشاهده گردید. کلنی‌های حاصل از باکتری‌های مذکور در محیط بلادآگار α- همولیتیک بود. تشخیص قطعی میسر نبود. به نظر شما کدام یک از آزمایش‌های ذیل در تشخیص به پزشک کمک خواهد نمود؟

الف) Esculin hydrolysis
ب) Bacitracin susceptibility
ج) Catalase
د) Optochin susceptibility

۱۳۹ ـ ژن mecA (در استافیلوکوک مقاوم به نفسیلین) (nafcillin) موجب تولید کدام یک از PBP (پروتئین‌های متصل شونده به پنی‌سیلین) می‌شود؟

الف) PBP2a ب) PBP2b ج) PBP2c د) PBP2d

۱۴۰ ـ بیماری آربوویروسی که در ایران و برخی کشورهای خاورمیانه یافت می‌شود، کدام‌یک از موارد زیر است؟

الف) تب زرد (Yellow fever)
ب) تب پشه خاکی (Sand fly fever)
ج) Rift valley fever
د) Ebola disease

۱۴۱ ـ ویروسی که عمدتا سبب اسهال در کودکان می شود کدام‌یک از موارد زیر است؟

الف) Astrovirus ب) Hepatilis A virus ج) Norwalk virus د) Rotavirus group A

موسسه علوم پزشکی
مشاوره و پشتیبانی
جزوه
تقویت رزومه
نمره زبان MHLE / MSRT
کلاس(گروهی و خصوصی)
آزمون آزمایشی

۰۲۱ ۶۶۵۷۴۳۴۵
sanapezeshki.com
@medical_sana

۱۴۲ ـ کدام‌یک از آنتی‌بیوتیک‌های زیر از طریق ممانعت از اتصال آمینوآسیل -tRNA به کمپلکس ریبوزوم – mRNA موجب مهار سنتز پروتئین باکتری می‌شود؟

الف) اریترومایسین ب) کلرامفنیکل ج) جنتامایسین د) تتراسیکلین

۱۴۳ ـ بروسلا را از کدام‌یک از موارد زیر می‌توان ایزوله نمود؟

الف) مغز استخوان ب) مدفوع ج) ادرار د) محتویات گوارشی

۱۴۴ ـ انتروکوک‌های دارای فنوتیپ VanB از نظر مقاومت به ونکومایسین و تایکوپلاتین به چه صورت هستند؟

الف) مقاومت القایی در برابر ونکومایسین داشته و نسبت به تایکوپلاتین حساسند.
ب) مقاومت القایی در برابر تایکوپلاتین داشته و نسبت به ونکومایسین حساسند.
ج) مقاومت القایی بالایی نسبت به ونکومایسین و تایکوپلاتین دارند.
د) نسبت به ونکومایسین و تایکوپلاتین حساسند.

۱۴۵ ـ در کدام‌یک از باکتری‌های زیر لیپدپلی‌ساکارید (LPS) سمیت بسیار کمی دارد؟

الف) گونه‌های نایسریا ب) گونه‌های بروسلا ج) گونه‌های هموفیلوس د) گونه‌های باکتروئیدیس

۱۴۶ ـ تولید کدام‌یک از توکسین‌ها، باکتریایی زیر فاژی است؟

الف) توکسین بوردتلا پرتوسیس
ب) توکسین کورینه باکتریوم دیفتریه
ج) توکسین ویبریوکلرا
د) توکسین LT اشرشیاکلی

۱۴۷ ـ سندرم Reyes (Reye's syndrome) از عوارض کدام‌یک از عفونت‌های زیر محسوب می‌شود؟

الف) West Nile Virus
ب) Influenza B
ج) Tick-borne-encephalitis
د) Hepatitis C

۱۴۸ ـ کدام یک از پاتوتایپ‌های اشرشیاکلی از نظر تولید توکسین مشابه شیگلا است؟

الف) EIEC ب) ETEC ج) EHEC د) EAEC

۱۴۹ ـ در اسپور باکتری‌ها انرژی برای جوانه زدن بیشتر به چه صورتی ذخیره می‌شود؟

الف) GTP ب) ATP ج) فسفوگلیسیرات د) NADPH

۱۵۰ ـ کدام‌یک از ویروس‌های زیر RNA دار می‌باشد؟

الف) SV40 ب) HBV ج) HIV د) HAV

موفق باشید

کلاس(گروهی و خصوصی) | آزمون آزمایشی | تقویت رزومه | نمره زبان MHLE / MSRT | مشاوره و پشتیبانی | جزوه | موسسه علوم پزشکی